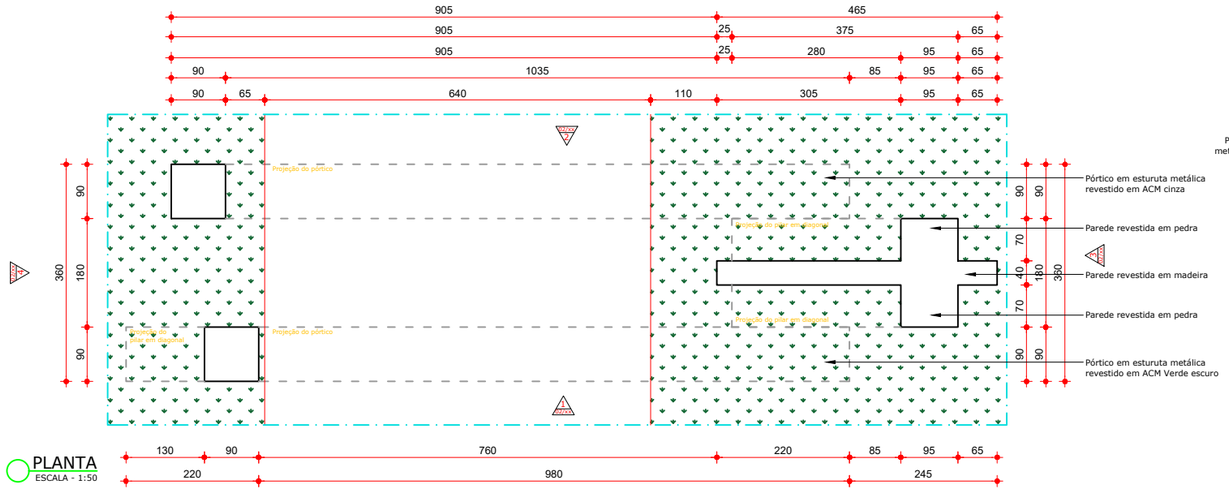

PLANTA
ESCALA - 1:50

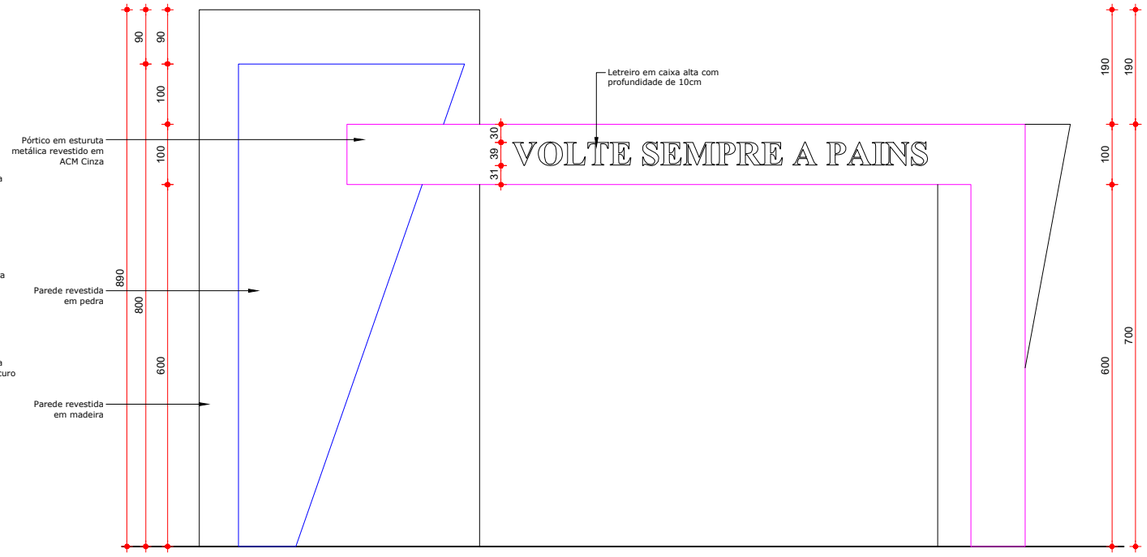

ELEVAÇÃO 2
ESCALA - 1:50

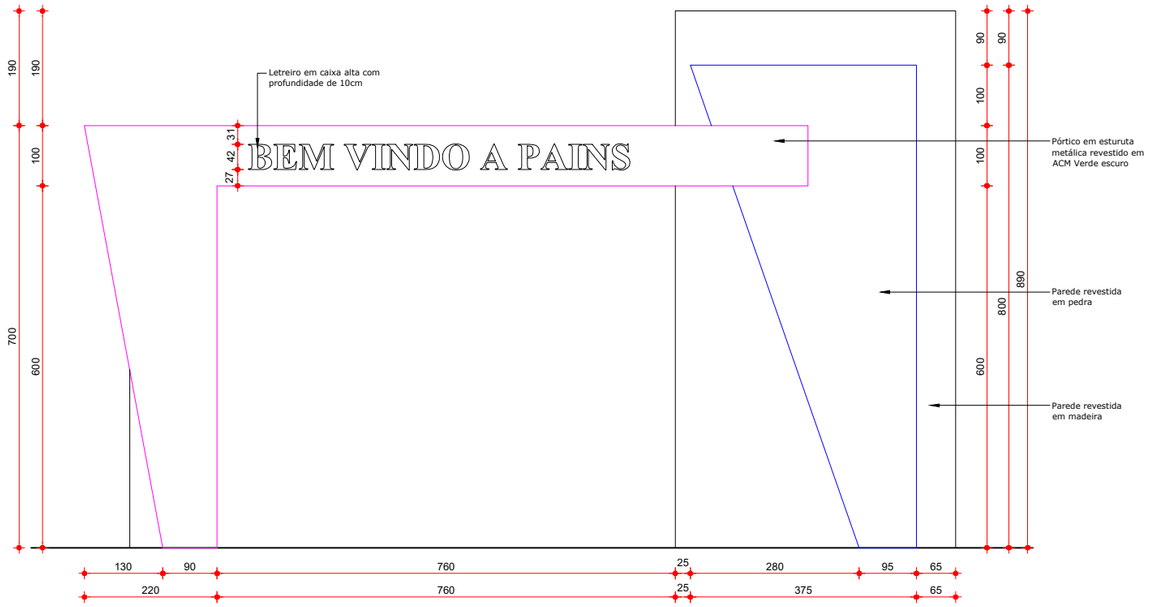

ELEVAÇÃO 1
ESCALA - 1:50

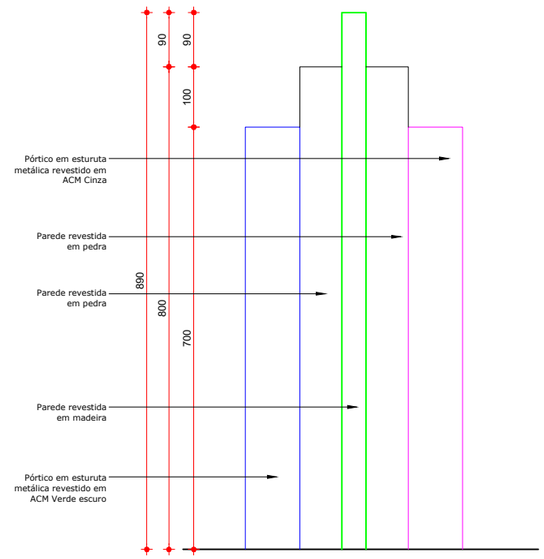

ELEVAÇÃO 3
ESCALA - 1:50

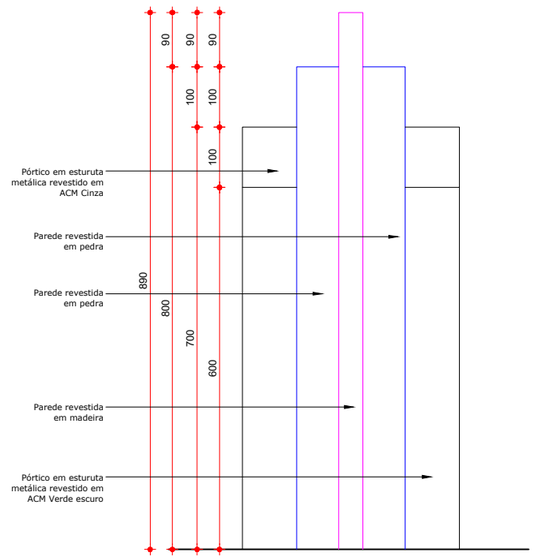

ELEVAÇÃO 4
ESCALA - 1:50

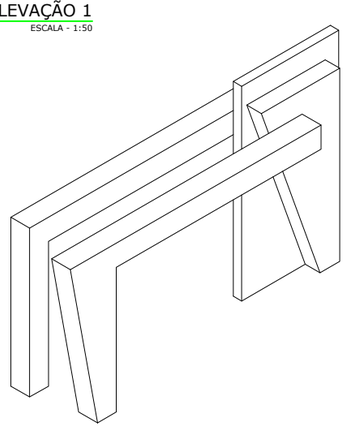

PERSPECTIVA 01
ESCALA - 1:125

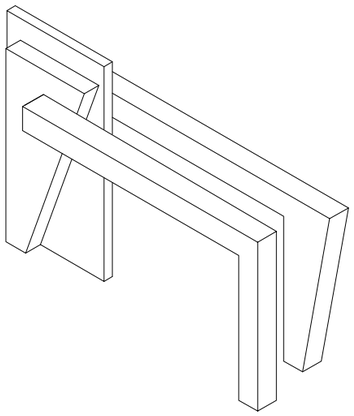

PERSPECTIVA 02
ESCALA - 1:125

ARQUITETO:
PAULO CHAVES CAU: A 108290-6

CONTATO:
(37) 9 9906-7533

CLIENTE:
PAINS

PAULO CHAVES
ARQUITETURA E URBANISMO
CAU A108290-6